ROLLO DE TIRA LED

Ref. 10365221

12,65 W | IP 65 | DC12V | Luz Cálida 3.500ºK | SMD2835 | 60 LEDs/m | 5 AÑOS GARANTÍA

50 mm. 3 LEDs | 10 mm. | 5 m. | LONG. MÁX. R. 5 m. | 120º | CRI 80 | 30.000 h.

Tira LED 12,65W 3.500ºK
DC12V IP65 60LEDs/m
SMD2835 10mm 5m

INFORMACIÓN TÉCNICA

TIRA LED

- Modelo de LEDs: SMD2835
- Cantidad de LEDs / metro: 60 LEDs
- Potencia: 12,65 W
- Consumo: 11,5 W
- Voltaje: DC12V
- IP: 65
- Temperatura de color: 3.500 ºK
- CRI: 80
- Ángulo de la luz: 120º
- Lúmenes / metro: 1.037 LM
- Lúmenes por vatio: 90 LM
- Corriente: 960 mA/M
- Intensidad regulable.
- Ancho de la tira: 10 mm.
- Longitud de cada corte de la tira: 50 mm.
- Indispensable usar perfil con la tira.
- Tira adhesiva.
- Longitud del rollo: 5 m.
- Longitud máxima de tira LED recomendada con alimentación de un punto: 5 m.
- Filas de LEDs en la tira: 1
- Número de LEDs por corte: 3 LEDs
- Distancia entre las LEDs: 16,6 mm.
- Vida útil: 30.000 horas
- Temperatura de trabajo: -25º a +45º
- Temperatura de almacenamiento: -30º a +80º
- Número de rollos por caja: 25
- Medidas de la caja: 296 x 223 x 250 mm.

ILUDEC
Vereda de la Cueva,12
30160 Monteagudo (Murcia)
(+34) 868 950 099
iludec.com
info@iludec.com

ROLLO DE TIRA LED

Ref. 10365221

5 AÑOS GARANTÍA Iludec

DIMENSIONES

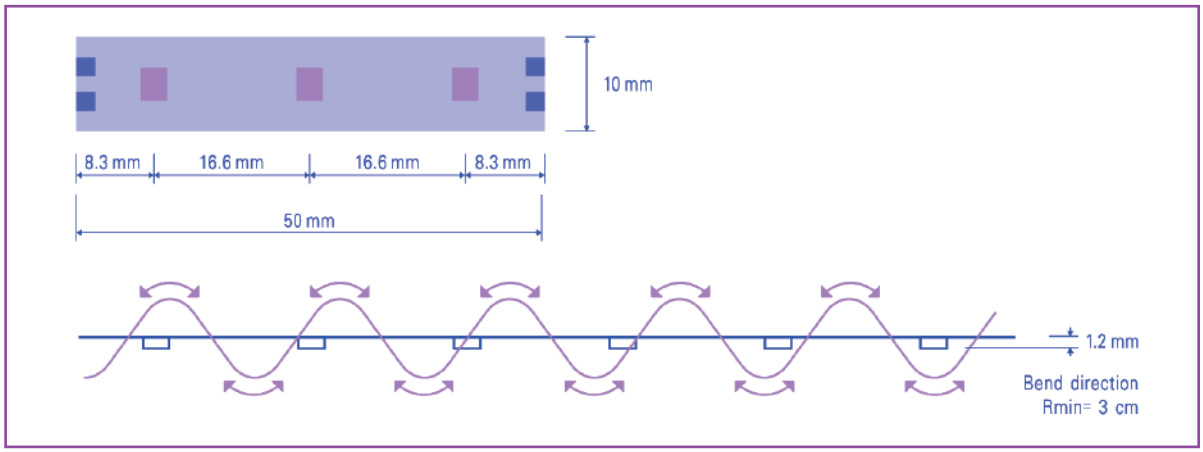

HAZ DE LUZ

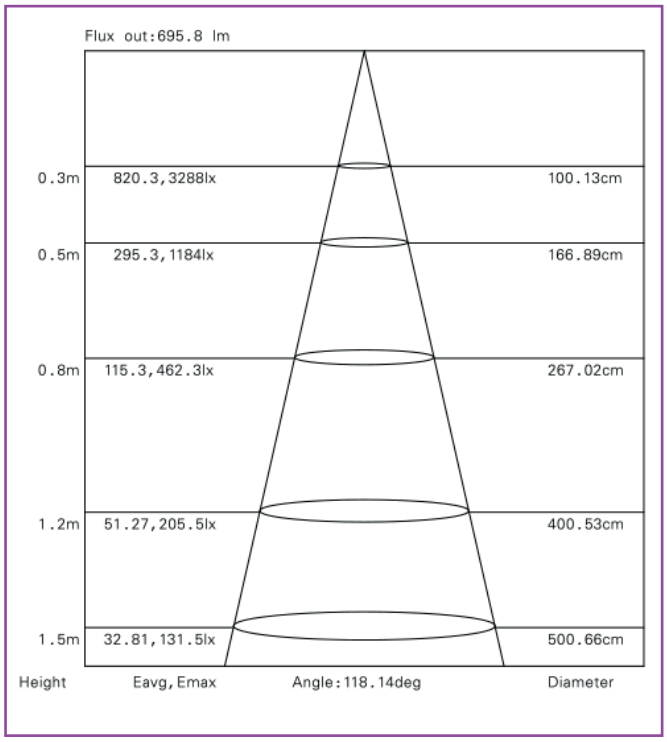

PACKAGING

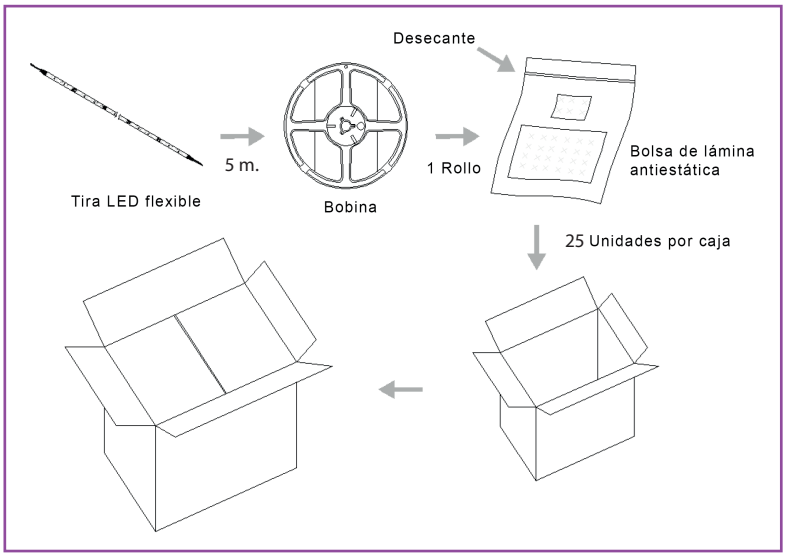

ILUDEC
Vereda de la Cueva,12
30160 Monteagudo (Murcia)
(+34) 868 950 099
iludec.com
info@iludec.com