AMPLIFICADOR LED

Ref. 1812245

Amplificador RGBW DC12-24V 6A, 12V:<288W, 24V:<576W

Este amplificador RGBW con carcasa de aluminio de 4 circuitos es adecuado para todo tipo de controladores LED de voltaje constante. Puede ampliar la señal del controlador LED y puede recibir el PWM (modulación de ancho de pulso) para emitir la señal, luego puede hacer el mismo efecto con el controlador. Cuando agregue cada amplificador adicional, puede conectar y controlar dos veces más luces LED. Teóricamente, un controlador puede conectar miles de amplificadores RGB como este y hacer el mismo efecto.

INFORMACIÓN TÉCNICA AMPLIFICADOR LED

- Temperatura de trabajo: -20-60ºC
- Voltaje de entrada: DC5V, DC12-24V
- Salida: 4 circuitos
- Modo de conexión: Ánodo común.
- Dimensiones del amplificador: 81 x 64 x 24 mm.
- Dimensiones del packaging: 115 x 70 x 35 mm.
- Peso neto: 90 gr.
- Peso bruto: 110 gr.
- Consumo de energía estática: <1W
- Corriente de salida: <6A/CH
- Potencia de salida: 5V: <120W, 12V: <288W, 24V: <576W

ILUDEC
Vereda de la Cueva,12
30160 Monteagudo (Murcia)
(+34) 868 950 099
iludec.com
info@iludec.com

AMPLIFICADOR LED

Ref. 1812245

2 AÑOS GARANTÍA Iludec

DIAGRAMA DE CONEXIÓN 1

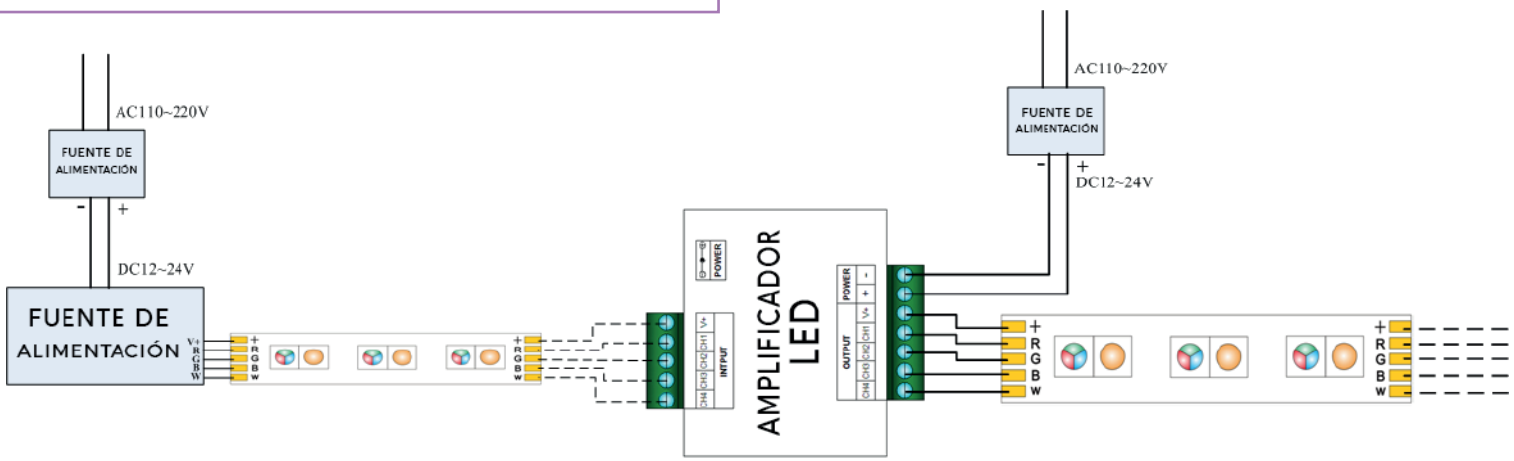

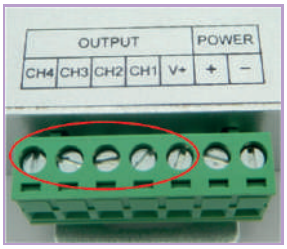

Interfaz de entrada de carga

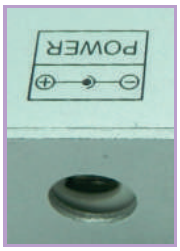

Interfaz de entrada de alimentación **1**

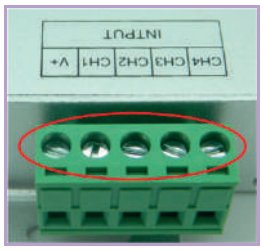

Interfaz de entrada de señal

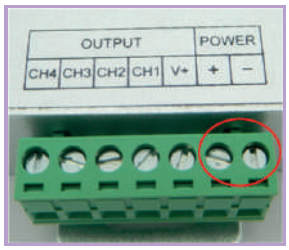

Interfaz de entrada de alimentación **2**

DIAGRAMA DE CONEXIÓN 2

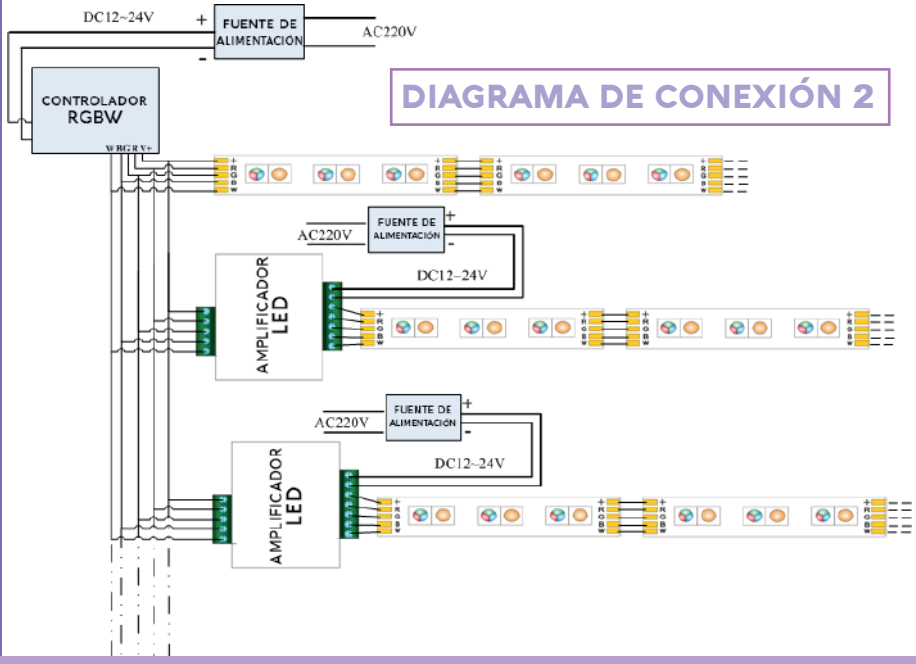

ILUDEC

Vereda de la Cueva,12
30160 Monteagudo (Murcia)

(+34) 868 950 099

iludec.com

info@iludec.com