SENSOR DE SUPERFICIE PASAMANOS DC5V: 20W /DC12V: 60W / DC24V: 60W

Ref. 1850261

INFORMACIÓN TÉCNICA

SENSOR PASAMANOS 5V:20W/12V:60W/24V:60W

Voltaje: 12V/24V	Longitud cable entrada: 150 cm
Corriente máxima: 5A 60W	Longitud cable salida: 150 cm
Temperatura trabajo: -20+50º	Peso neto: gr.
Distancia detección: 10 cm	Tamaño 30x14x6 mm

FUNCIÓN DESCRIPTIVA

Sensor por movimiento de mano cuyo conector de salida es compatible con tiras de luz de baja tensión. Permite controlar la luz acercando la mano para aumentar o reducir la intensidad gradualmente.

Corriente de salida máxima: 5 A. Potencia máxima: 60 W.

Fabricado con circuito integrado importado de alta calidad y gran inmunidad a interferencias. Ampliamente utilizado en armarios, roperos, vitrinas y otros muebles para el control de iluminación de interior.

ILUDEC

Vereda de la Cueva,12
Monteagudo(Murcia) 30160

(+34) 868 950 099

iludec.com

info@iludec.com

SENSOR DE SUPERFICIE PASAMANOS

Ref. 1850261

2 AÑOS GARANTÍA Iludec

Tamaños

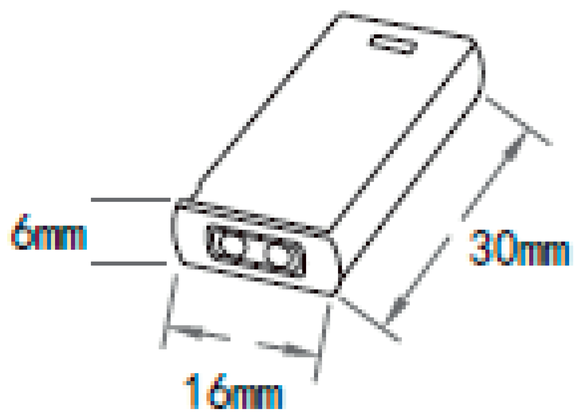

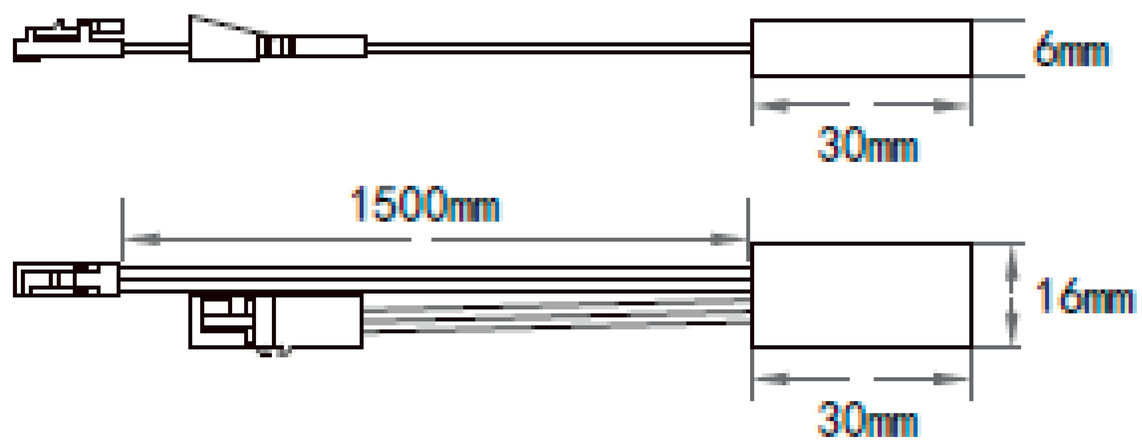

Instalación

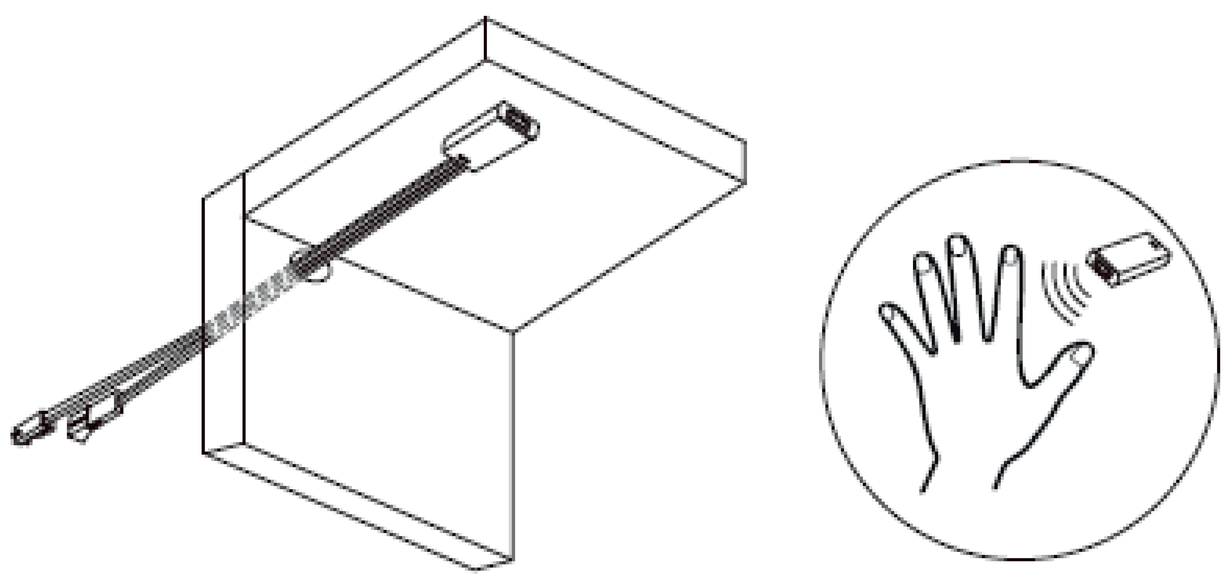

Diagrama de cableado

Control separado

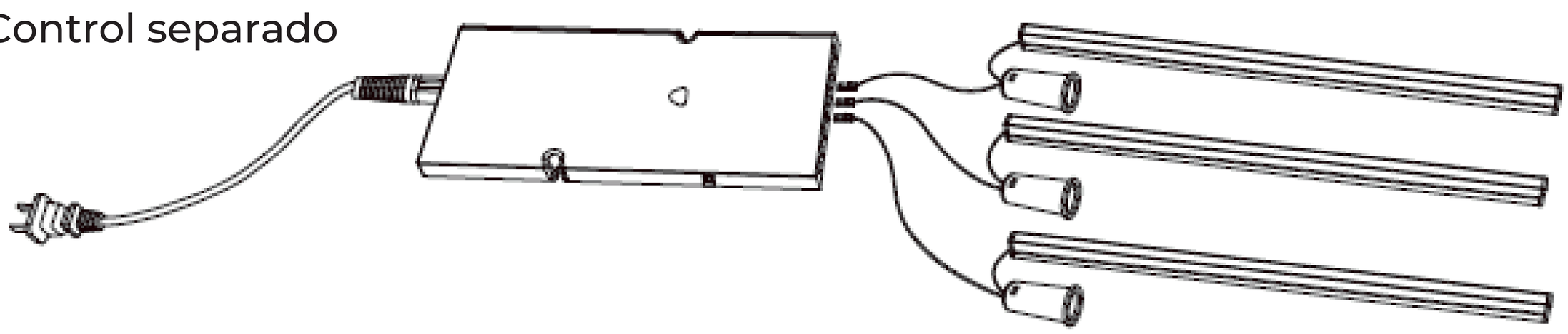

ILUDEC

Vereda de la Cueva,12
Monteagudo(Murcia) 30160

(+34) 868 950 099

iludec.com

info@iludec.com