SENSOR DE ARMARIO PARA PUERTA DOBLE

REF. 1850273

INFORMACIÓN TÉCNICA

SENSOR ARMARIO DOBLE PUERTA 5C/20W 12V/60W 24V/60W

- Rango detección: 3-8 cm, ángulo cónico 30º
- Voltaje de entrada: DC5V/24V
- Modo interruptor: interruptor de máscara
- Tamaño diametro: 10mm
- Tamaño controlador: 30x14x6
- Carga: 5V/20W 12V/60W 24V/100W

Detector infrarrojo de CC de bajo voltaje (5-24 V) que aplica el principio de reflexión infrarroja para proporcionar la función de detección de objetos y se utiliza en la apertura y cierre de puertas de gabinetes para controlar equipos de iluminación. Después de encender la alimentación, cuando la puerta del gabinete se acerca al sensor, la lámpara se apaga y cuando la puerta del gabinete se aleja del sensor, la lámpara se enciende.

INSTALACIÓN

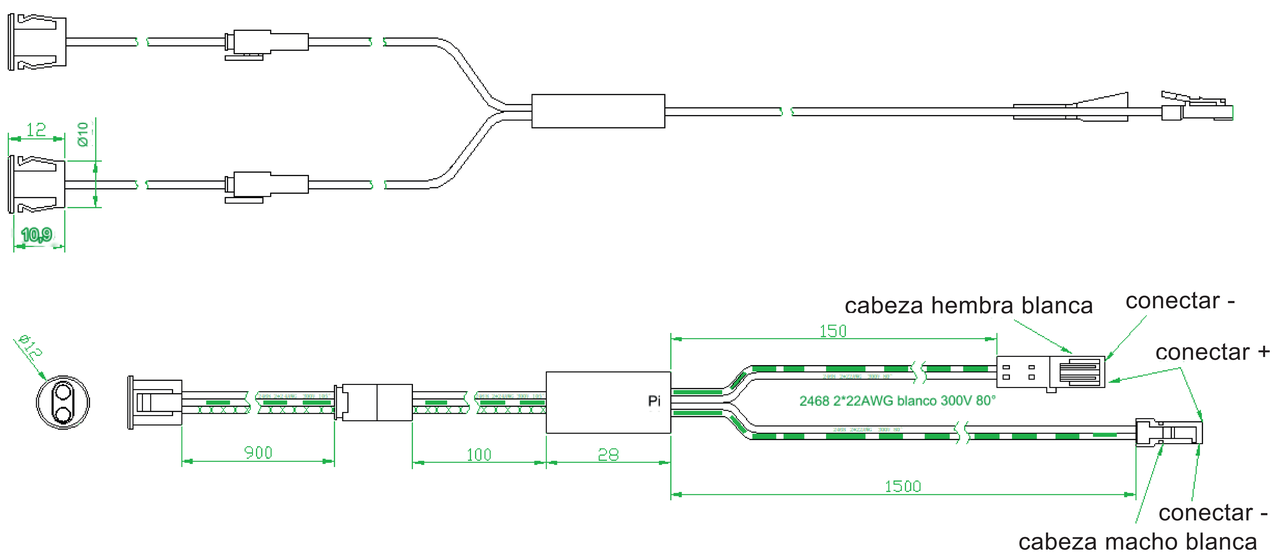

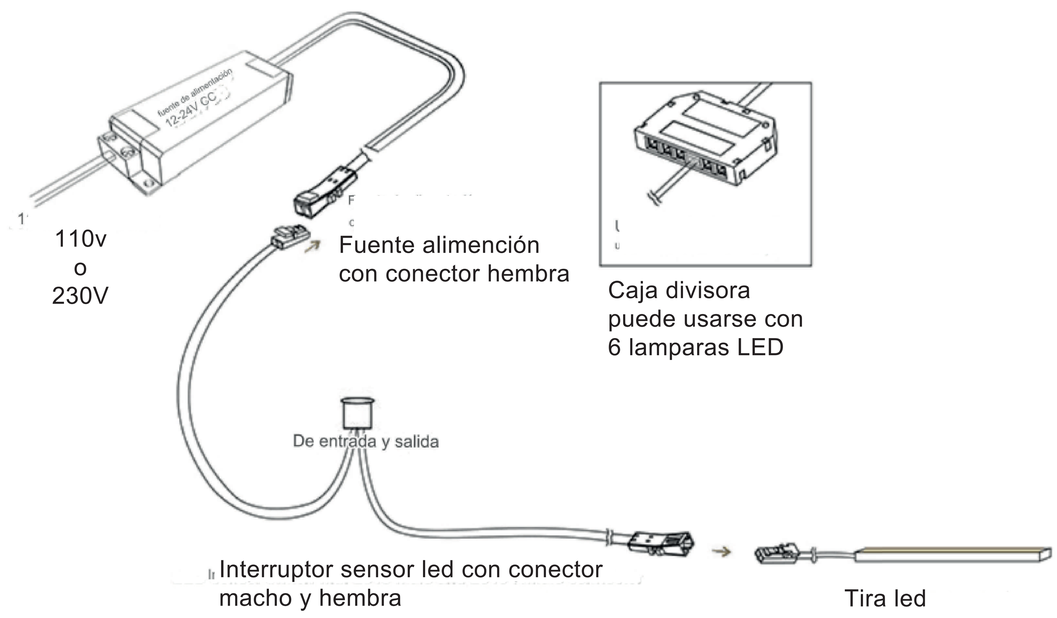

ILUDEC

Vereda de la Cueva,12
Monteagudo(Murcia) 30160

(+34) 868 950 099

iludec.com

info@iludec.com