PERFIL EMPOTRABLE
Ref. 162407

DIBUJO TÉCNICO

2 AÑOS GARANTÍA en toda la gama de perfiles Iludec

Modo de colocación

162508- EMPOTRABLE

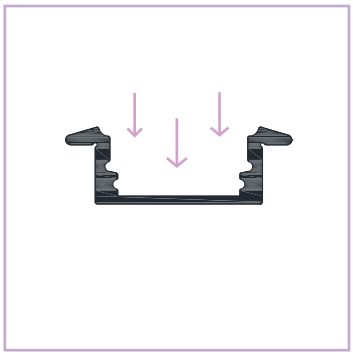

1 Empotrar el perfil en una superficie

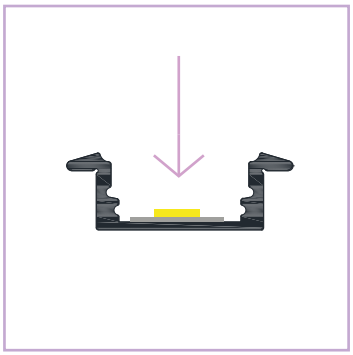

2 Pegar el adhesivo de la tira LED al perfil

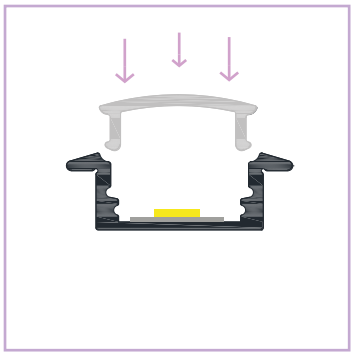

3 Encajar el difusor en el perfil

4 Resultado final

ILUDEC
Vereda de la Cueva,12
30160 Monteagudo (Murcia)
(+34) 868 950 099
iludec.com
info@iludec.com