ILUDEC

PERFIL COLGABLE

Ref. 1610070

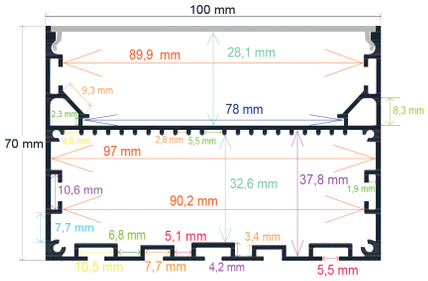

RoHS CE

Perfil LED para colocar de forma colgante.
Creado en aluminio con acabado anodizado en plata.
Óptima disipación del calor mediante la alta calidad de sus materiales. Especial para configurar una iluminación única; así como para aportar diseño y ofrecer espacios vanguardistas.

3 AÑOS GARANTÍA en toda la gama de perfiles Iludec

INFORMACIÓN TÉCNICA

PERFIL LED DE ALUMINIO
100 mm. x 70 mm. x 2.000 mm.

- Barra de 2 m. de aluminio anodizado acabado en plata.
- El acabado anodizado protege contra el paso del tiempo.
- Se sirve en barras de 2 m.
- Peso por metro de perfil: 1.770,9 gr. Cada barra de 2 m. sin difusor: 3.541,8 gr.
- **Incluye difusor opal de 2 m + 2 tapas.**
- Difusor en PC: aislante natural, no conduce electricidad o temperatura.
- La caja incluye 16 metros: 8 barras de 2 metros.
- Peso total de la caja: 31,4 Kg.
- Medidas de la caja: 204 x 24 x 24 cm.

ILUDEC
Vereda de la Cueva,12
30160 Monteagudo (Murcia)
(+34) 868 950 099
iludec.com
info@iludec.com

ILUDEC

Modo de colocación

1610070 - COLGANTE

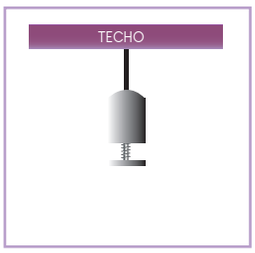

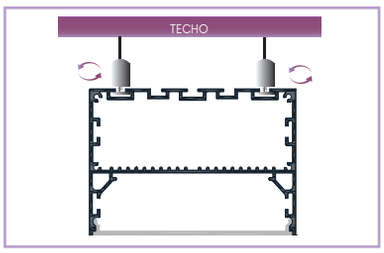

1 Colgar los cables de acero con el aplique sin enroscar

2 Poner el perfil y enroscar los anclajes para sujetarlo

1610070 + 165002

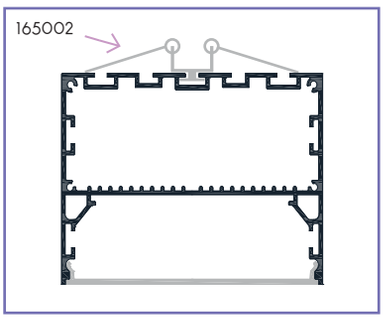

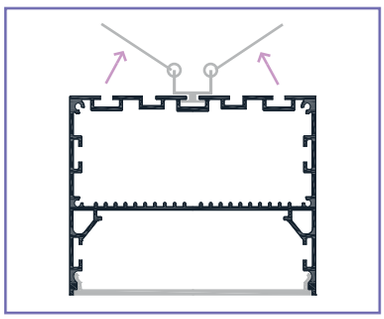

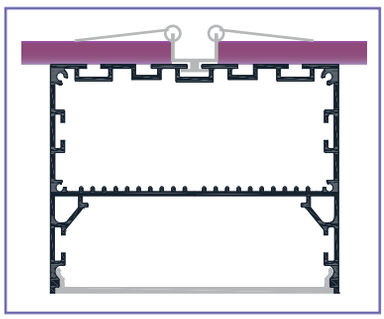

1 Colocar las grapas en el perfil

2 Abrir las aletas de las grapas para empotrarlo

3 Dejar caer las aletas de las grapas al empotrarlo y encajar el perfil

Accesorios recomendados*

Conector de esquina plano.

Conector metálico para unir dos extremos de perfil en una esquina.

Ref. 165008

Conector de esquina con forma de ¨L¨.

Conector metálico para unir dos extremos de perfil en una esquina.

Ref. 165009

Conector de sujeción para unir perfiles

Unión metálica de sencilla colocación. Conecta y sujeta dos extremos de perfil en línea recta.

Ref. 165005 Ref. 165007

Aplique de suspensión para colgar perfil.

Anclaje de suspensión regulable fabricado en acero de alta calidad. El cable de acero puede medir 1, 2 o 3 m.

Ref. 165001 (1 m.) Ref. 165000 (2 m.)
Ref. 165013 (3 m.)

Grapa para sujetar perfil con hueco libre atrás.

Grapa que garantiza que el perfil queda sujeto en una instalación.

Ref. 165002 Ref. 165003 Ref. 165011

*No incluidos

ILUDEC

Vereda de la Cueva,12
30160 Monteagudo (Murcia)

(+34) 868 950 099

iludec.com

info@iludec.com