PERFIL DE SUPERFICIE

Ref. 161013

METRO DE PERFIL DE ALUMINIO DE SUPERFICIE DE 10 mm. X 13 mm.

Perfil extrafino de superficie. Elaborado en aluminio con acabado anodizado en plata para todo tipo de tiras LED. Óptima disipación del calor por medio de sus altas calidades. Especial para configurar una iluminación única, así como para aportar diseño y ofrecer espacios vanguardistas.

INFORMACIÓN TÉCNICA

PERFIL DE ALUMINIO 10 mm. x 13 mm. x 1.000 mm

- Barra en aluminio anodizado acabado en plata.
- El acabado anodizado protege contra el paso del tiempo.
- Se sirve en barras de 2 m.
- Peso por metro de perfil: 88,6 gr. Cada barra sin difusor: 177,2 gr.
- Dos tapas y cuatro grapas por barra.
- Difusor opal de 2 m.
- Difusor en PVC: Aislante natural, no conduce electricidad o temperatura.
- Caja de 200 metros / 100 barras.
- Peso de la caja: 22,4 Kg.
- Medidas de la caja: 204*15*13 cm.

ILUDEC

Vereda de la Cueva,12
30160 Monteagudo (Murcia)

(+34) 868 950 099

iludec.com

info@iludec.com

PERFIL DE SUPERFICIE
Ref. 161013

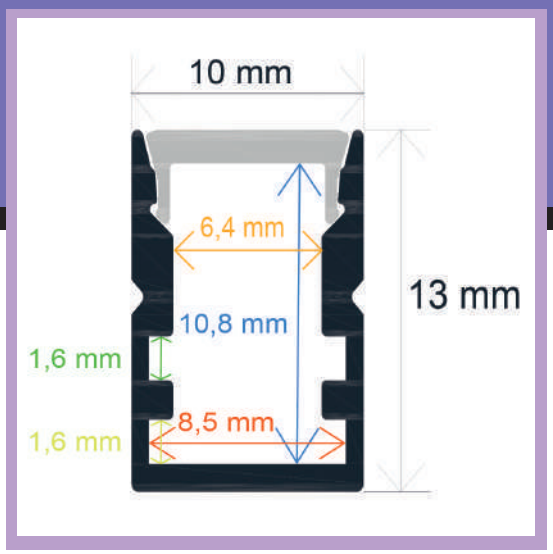

DIBUJO TÉCNICO

2 AÑOS GARANTÍA en toda la gama de perfiles Iludec

Modo de colocación

161013 - SUPERFICIE

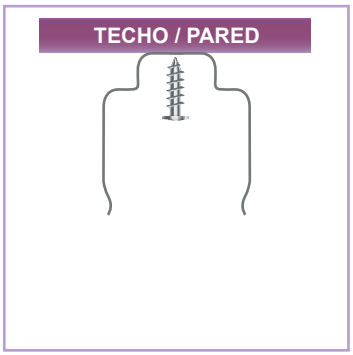

1 Atornillar grapas a una superficie

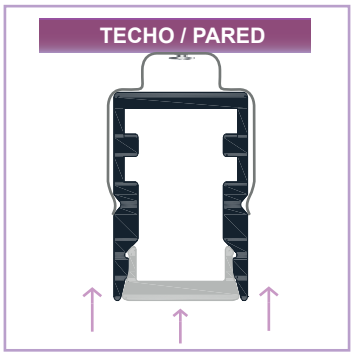

2 Encajar perfil hasta que haga “click”

ILUDEC
Vereda de la Cueva,12
30160 Monteagudo (Murcia)
(+34) 868 950 099
iludec.com
info@iludec.com