ILUDEC

PERFIL DE SUELO

Ref. 161613

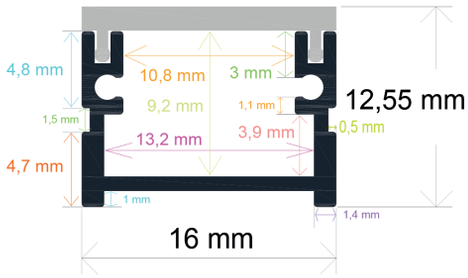

RoHS CE

Perfil LED para colocar en el suelo de interiores.
Creado en aluminio con acabado anodizado en plata.
Óptima disipación del calor mediante la alta calidad de sus materiales. Especial para configurar una iluminación única; así como para aportar diseño y ofrecer espacios vanguardistas.

3 AÑOS GARANTÍA en toda la gama de perfiles Iludec

INFORMACIÓN TÉCNICA

PERFIL LED DE ALUMINIO
16 mm. x 12,55 mm. x 2.000 mm.

- Barra de 2 m. de aluminio anodizado acabado en plata.
- El acabado anodizado protege contra el paso del tiempo.
- Se sirve en barras de 2 m.
- Peso por metro de perfil: 107,25 gr. Cada barra de 2 m. sin difusor: 214,5 gr.
- **Incluye difusor opal de 2 m + 2 tapas + 4 grapas.**
- Difusor en PC: aislante natural, no conduce electricidad o temperatura.
- La caja incluye 200 metros: 100 barras de 2 metros.
- Peso total de la caja: 31,8 Kg.
- Medidas de la caja: 204 x 18 x 13 cm.

ILUDEC

Carril de los Capitos s/n
Cobatillas (Murcia) 30163

(+34) 868 950 099

iludec.com

info@iludec.com

ILUDEC

Modo de colocación

161613 – SUELO

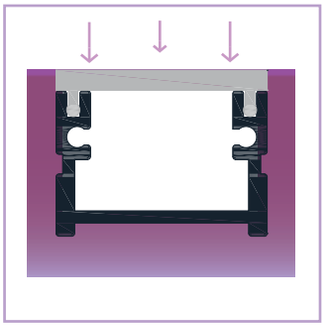

1 Empotrar el perfil en el suelo

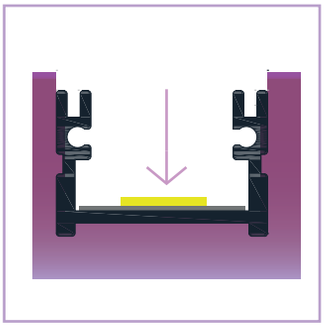

2 Pegar el adhesivo de la tira LED al perfil

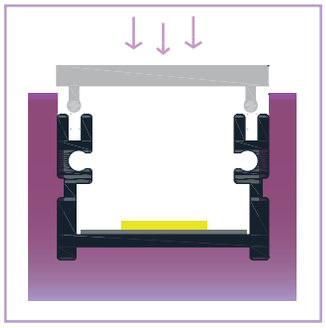

3 Encajar el difusor en el perfil

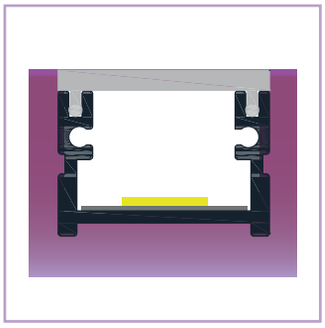

4 Resultado final

ILUDEC

Carril de los Capitos s/n
Cobatillas (Murcia) 30163

(+34) 868 950 099

iludec.com

info@iludec.com