RoHS CE

# AMPLIFICADOR RGB+CCT

# Ref. 1812246

## INFORMACIÓN TÉCNICA

### AMPLIFICADOR RGB +CCT 12V/180W 24V/360W

| | |
|---|---|
| Temperatura trabajo: -20+60º | Tamaño: 81X61X24mm. |
| Voltaje de entrada: DC5V/24V | Peso neto: 90 gr. |
| Salidas: 5 circuitos | Consumo de energía: <1W |
| Modo de conexión: Ánodo común | Corriente salida: <3A/CH |

Este amplificador RGBWW con carcasa de aluminio de 5 circuitos es adecuado para todo tipo de controladores LED de voltaje constante. Puede ampliar la señal del controlador LED y puede recibir el PWM (modulación de ancho de pulso) para emitir la señal, luego puede lograr el mismo efecto con el controlador. Cuando agrega cada amplificador adicional, puede conectar y controlar dos veces más luces LED. En teoría, el controlador puede conectarse con miles de este amplificador RGBWW y puede producir el mismo efecto.

1. Conecte el cable de entrada y salida en secuencia de acuerdo con las especificaciones de la etiqueta del amplificador.
2. Asegúrese de que no haya ningún fenómeno de cortocircuito.
3. Luego conecte el amplificador a la fuente de alimentación DC12V/24V y utilizado con la luz LED.

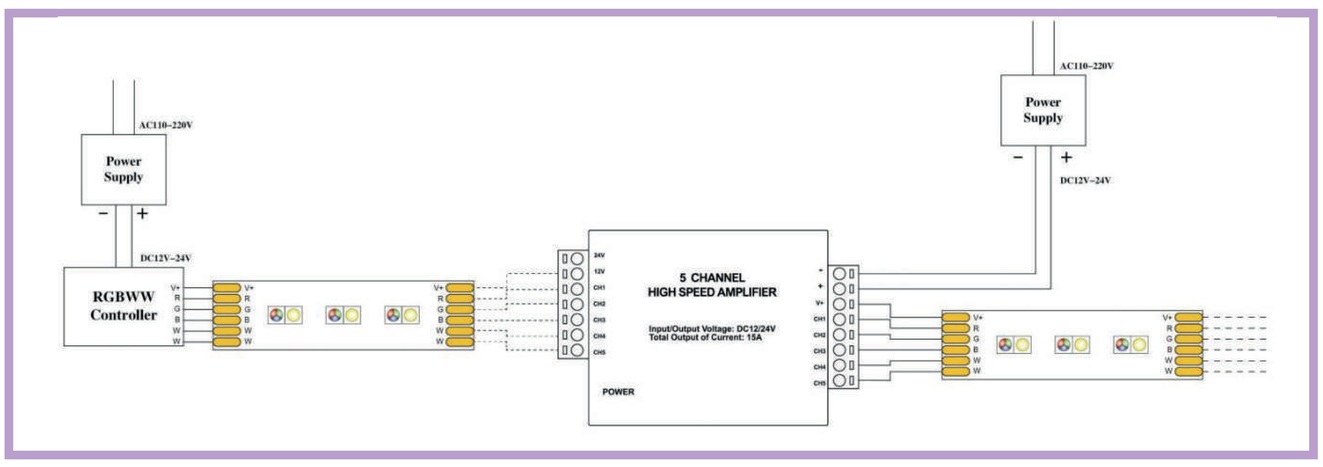


ILUDEC

Vereda de la Cueva,12
Monteagudo(Murcia) 30160

(+34) 868 950 099

iludec.com

info@iludec.com