RoHS CE

CONTROLADOR RGB 20 TECLAS RF ALUMINIO

Ref. 18240

INFORMACIÓN TÉCNICA

Temperatura trabajo: -20/60º	Tamaño de controlador: 130x65x25 mm
Voltaje entrada: CC12-24V	Consumo energía: 1W
Salida: 3 circuitos	Peso neto: 55 gr.
Modo conexión: Ánodo común	Corriente salida: 4A/CH o 8A/CH (opcional)

El controlador RGB de aluminio RF de 20 teclas adoptó el chip de control de computadora avanzado. Se utiliza principalmente para controlar todo tipo de luces LED de voltaje constante, tales como: fuente LED, tiras LED, bañadores de pared LED, luces de cortina de vidrio para pared, etc. Se integra con una conexión fácil, manipulación simple y función de memoria de apagado. El usuario puede elegir El salto de 7 colores, el desvanecimiento, el modo de parpadeo y el brillo de las luces son ajustables según los requisitos reales del usuario.

INSTALACIÓN:

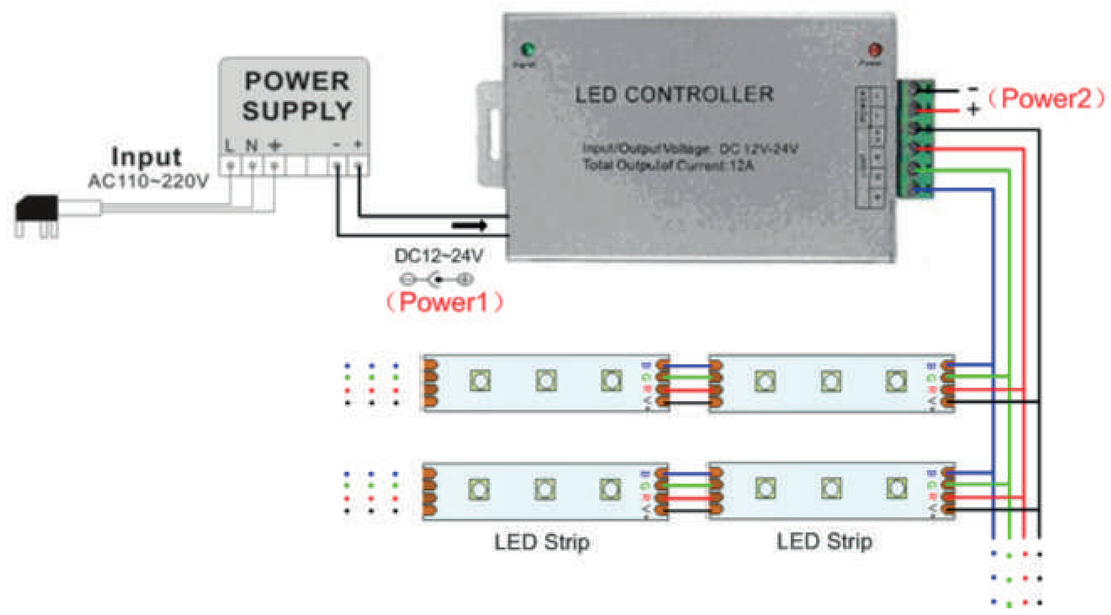

ILUDEC

Vereda de la Cueva,12
Monteagudo(Murcia) 30160

(+34) 868 950 099

iludec.com

info@iludec.com

RoHS CE

CONTROLADOR RGB 20 TECLAS RF ALUMINIO

REF. 18240

DESCRIPCIÓN DE CONEXIÓN:

· Adopte el asiento eléctrico de CC como interfaz de entrada de energía.

· Adopte el asiento del tapón con tornillo.

· Adopte el asiento del tapón con tapón.

DIRECCIÓN PARA EL USO:

Conecte primero el cable de carga y luego el cable de alimentación; Asegúrese de que no pueda ocurrir un cortocircuito entre los cables de conexión antes de encender la alimentación;
Adopte el método de control inalámbrico, 20 teclas en total, la función de cada botón es la siguiente:
Presione cada vez, la luz verde parpadeará una vez, indicando que ha entrado al siguiente estado.

El color estándar cambia de la siguiente manera:

Brillo +	Brillo -	Pausa	On/Off
Rojo estático	Verde estático	Azul estático	Blanco estático
Naranja estático	Amarillo estático	Cian estático	Purpura estático
Ejecución automática	Salto 3 colores	Desvanecimiento 3 colores	Velocidad +
Destello	Salto 7 colores	Desvanecimiento 7 colores	Velocidad -

Este controlador de teclas RF20 tiene una versión de código de coincidencia y no una versión de código de coincidencia opcional. Para la versión de código de coincidencia, si desea volver a hacer coincidir el código, simplemente debe presionar dentro de los 6 segundos cuando encienda el controlador. (Observaciones: esta función solo solo para la versión del código de coincidencia)

PRECAUCIONES

1. El voltaje de entrada de este producto es DC12-24V, no se permiten otros voltajes de entrada.
2. El cable conductor debe conectarse correctamente, de acuerdo con el color del cable y el diagrama de conexión que ofrece.
3. Se prohíbe la sobrecarga.

ILUDEC

Vereda de la Cueva,12
Monteagudo(Murcia) 30160

(+34) 868 950 099

iludec.com

info@iludec.com