# AMPLIFICADOR RGB

# Ref. 188640

## INFORMACIÓN TÉCNICA

### AMPLIFICADOR RGB 5V/150W 12V/360W 24V/720W

| | |
|---|---|
| Temperatura trabajo: -20+60º | Tamaño: 110,7x75,1x25,5 mm. |
| Voltaje de entrada: DC5V/24V | Peso neto: 150 gr. |
| Salidas: 3 circuitos | Consumo de energía: <1W |
| Modo de conexión: Ánodo común | Corriente salida: <10A/CH |

Este amplificador RGB es adecuado para todo tipo de controladores RGB LED de voltaje constante. Puede ampliar la señal del controlador LED a través del RGB para recibir el PWM (modulación de ancho de pulso) y enviar la señal a la carga, luego puede lograr el mismo efecto con el controlador. Cuando agrega cada amplificador adicional, puede conectar y controlar dos veces más luces LED. En teoría, un controlador puede conectarse con miles de este amplificador RGB y puede producir el mismo efecto.

1. Conecte el cable de entrada y salida en secuencia de acuerdo con las especificaciones de la etiqueta del amplificador.
2. Asegúrese de que no haya ningún cortocircuito.
3. Conecte el amplificador a la fuente de alimentación DC5V24V y utilizada con la luz LED.

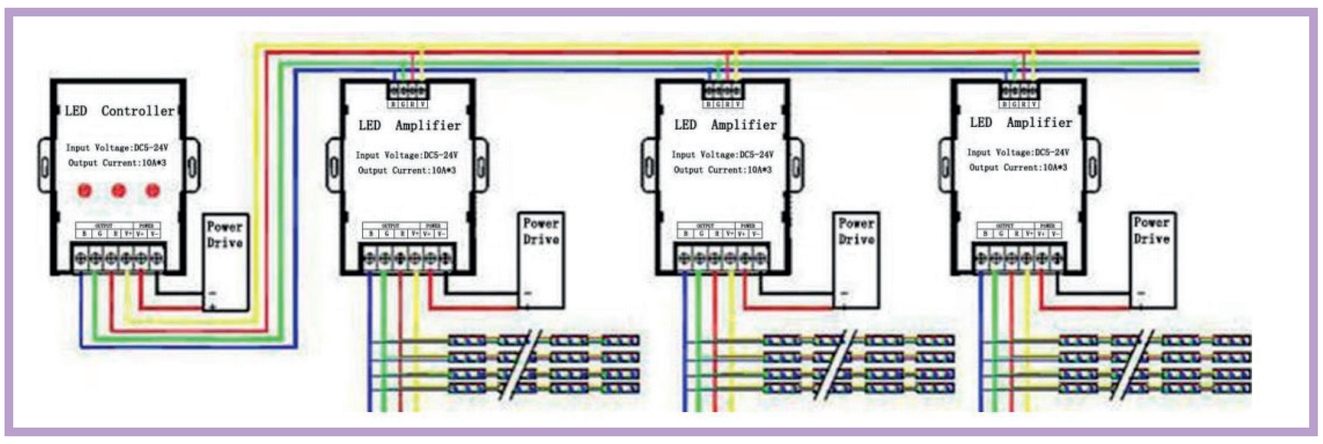


ILUDEC
Vereda de la Cueva,12
Monteagudo(Murcia) 30160
(+34) 868 950 099
iludec.com
info@iludec.com