MANDO EMPOTRABLE CONTROLADOR TÁCTIL

Ref. 202561

GAMA PRO

3 AÑOS GARANTÍA

CE RoHS emc LVD RED

- Panel táctil para 4 zonas 5 en 1 colores universal RF.
- Cada zona puede establecer un color único, bicolor, RGB, RGBW o RGB+CCT.
- Panel de vidrio ultrasensible con ruleta táctil en el medio.
- Botones táctiles e indicador LED.

No. Modelo: MUCB4	Especificaciones técnicas
Voltaje de entrada	RF (2.4HGz)
Corriente de entrada	3VDC(AAAx2)
Señal de salida	DMX512, RF 2.4GHz
Señal de entrada	Panel táctil + RF 2.4GHz
RF Control distancia	30m
Temperatura de operación	Ta:-30°C~+55%
Temperatura de la caja	Tc:+85°C
Grado de protección	IP20

Estructura e instalación

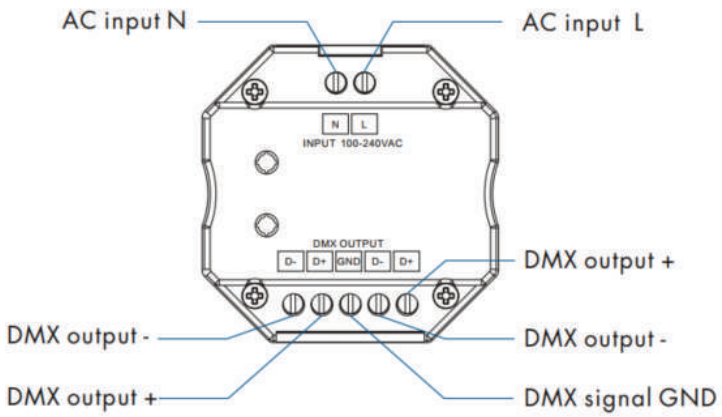

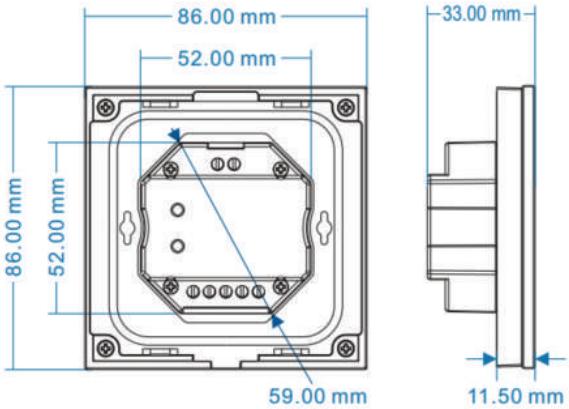

Diagrama de instalación

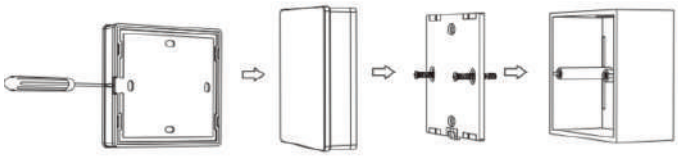

Desmontar Panel táctil Placa base Base

Diagrama de conexión

Panel táctil funciona como DMX

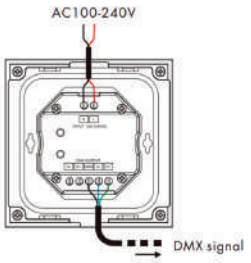

Panel táctil funciona RF remota

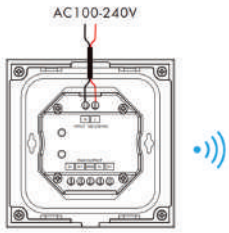

Conexión control remoto (dos formas posibles)

Usando el botón del controlador

Pulse brevemente la tecla de marcha, e inmediatamente pulse la tecla de encendido/apagado (mando de una zona) o la tecla de zona (mando de varias zonas) del mando.

Usando la alimentación

Desconecte la alimentación, conecte la alimentación y repita la operación. Inmediatamente después, pulse la tecla de encendido/apagado (mando de una zona) o la tecla de zona (mando de varias zonas) 3 veces en el mando. Si la luz parpadea 3 veces significa que la conexión es exitosa.

Funciones

Pulse el botón de encendido para encender/apagar la luz.
En primer lugar, pulse prolongadamente la tecla de encendido durante 5 segundos, para entrar en la configuración de la luz de zona: pulse prolongadamente la tecla de zona 1/2/3/4 durante 2 segundos, seleccione la zona actual que desee cambiar y, a continuación, pulse prolongadamente la tecla inferior a cinco segundos para cambiar el tipo de luz de zona actual.

BRIGHT : Pulsación larga de 2 segundos, establece la zona actual como tipo de color único.

CCT : Pulsación larga de 2 segundos, establece la zona actual como tipo de color dual.

RGB : Pulsación larga de 2 segundos, establece la zona actual como tipo de color RGB.

M MODE : Pulsación larga de 2 segundos, establece la zona actual como tipo de color RGBW.

SPEED : Pulsación larga de 2 segundos, establece la zona actual como tipo de color RGB+CCT.

Cuando se encuentra en el estado de ajuste del tipo de luz de zona, todas las operaciones de teclas de pulsación larga anteriores, el indicador LED se iluminará en rojo y azul. Si pulsa brevemente la tecla de encendido o toca la rueda de color, saldrá del ajuste del tipo de luz de zona.

1 ZONE 2 ZONE 3 ZONE 4 ZONE : Una pulsación corta enciende la luz de zona y selecciona la zona simultáneamente, una pulsación larga 2s apaga la luz de zona.
4 zonas de control por separado o de forma sincronizada, cada zona podría controlar múltiples receptores.
Sólo varias zonas tienen el mismo tipo de luz puede seleccionar de forma sincrónica.

: Encender/apagar la luz.

: RGB color/Temperatura de color.
Presiona RGB o CCT para cambiar entre la rueda RGB y CCT.

RGB : RGB color, 24 niveles.

CCT : Para el color dual o RGB+CCT, ajuste la temperatura de color por el canal WW/CW, pulse brevemente 11 niveles, pulse prolongadamente 2s para obtener la temperatura de color máxima o mínima.
Para RGB, ajuste la temperatura del color mediante la mezcla de los canales R/G/B, 11 niveles.
Para RGBW, ajuste la temperatura del color mediante el ajuste de la intensidad del canal W, 11 niveles.
Una pulsación larga de 2 segundos permite obtener el 100% o el 0% de brillo del canal blanco.

M MODE : La pulsación corta pone el modo incorporado 10 veces, la pulsación larga 2 veces ejecuta el ciclo de modo..

SPEED : Para el modo RGB dinámico, ajustar la velocidad, pulsación corta 10 niveles, pulsación larga 2s obtener la velocidad por defecto.
Para el color RGB estático, ajuste la saturación, es decir, cambie el color RGB estático actual a blanco mixto lentamente, pulse brevemente 11 niveles, pulse prolongadamente 1-6s para el ajuste continuo de 256.

BRIGHT : Ajuste del brillo, pulsación corta de 10 niveles, pulsación larga de 1-6s para un ajuste continuo de 256 niveles.

S SCENE : Breve escena de repetición de la prensa. Pulsación larga 2s para guardar el color actual en la escena.
4 zonas de recuperación o guardado de forma sincronizada.